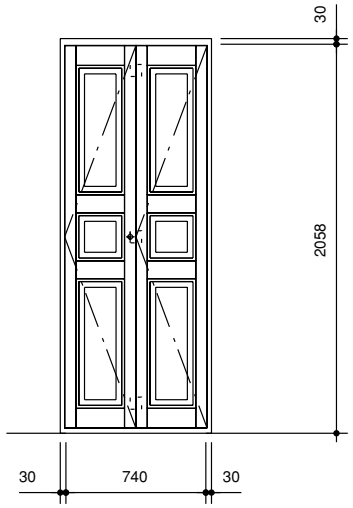
30
2058
30
740
30

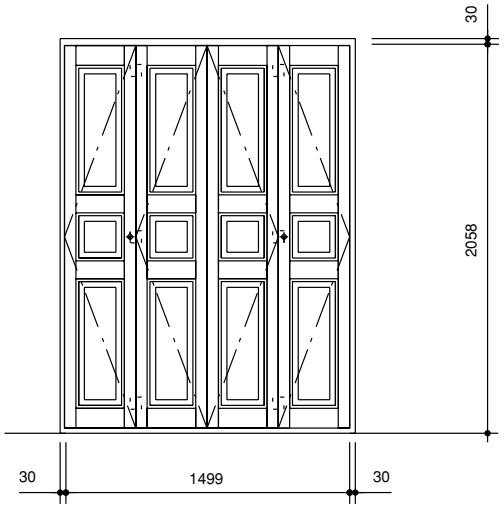
30
2058
30
1499
30

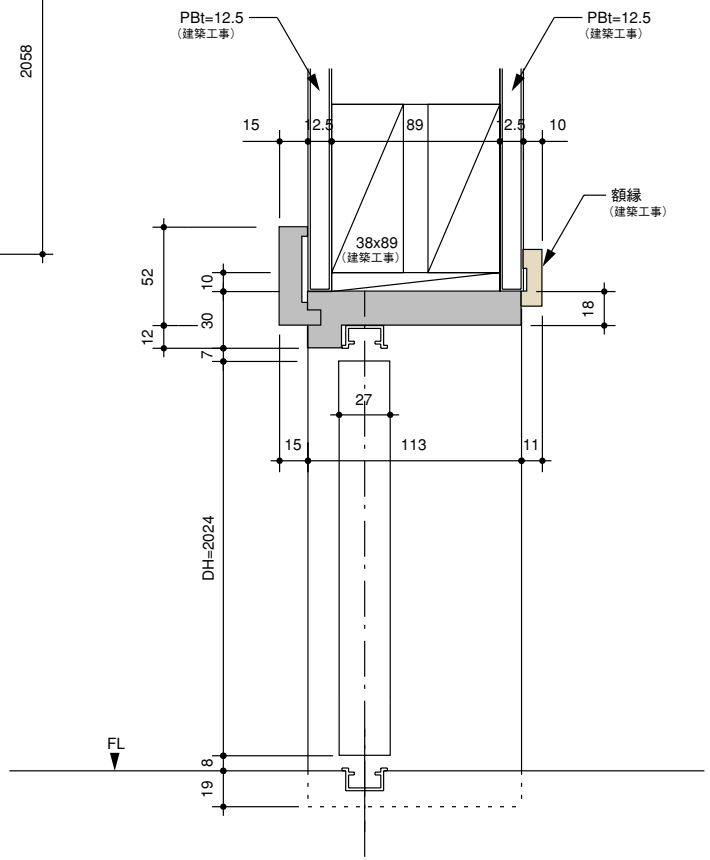
PBt=12.5
（建築工事）
PBt=12.5
（建築工事）
15
12.5
89
12.5
10
額縁
（建築工事）
38x89
（建築工事）
52
10
30
12
7
18
27
15
113
11
DH=2024
FL
8
19

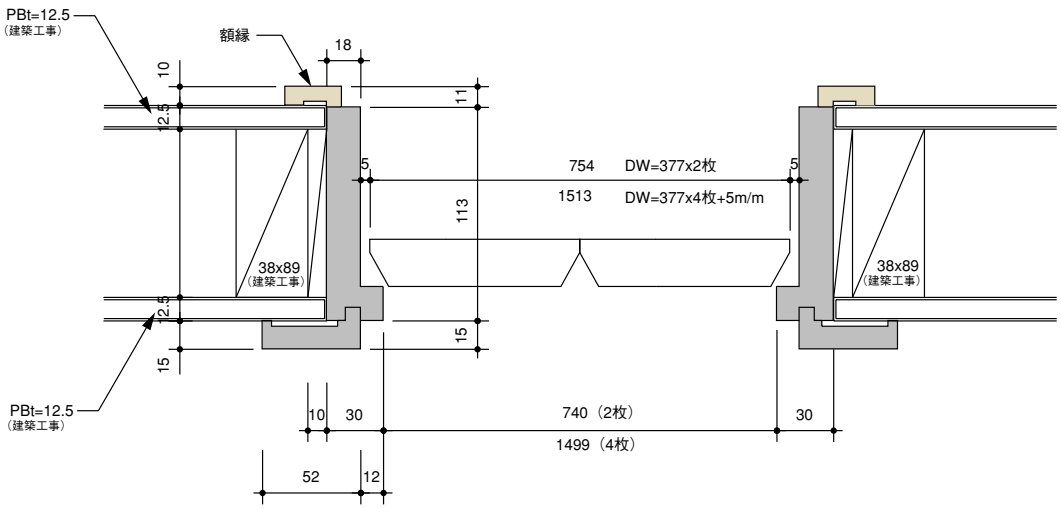
PBt=12.5
（建築工事）
額縁
18
10
12.5
11
5
754
DW=377x2枚
5
1513
DW=377x4枚+5m/m
113
38x89
（建築工事）
38x89
（建築工事）
12.5
15
15
PBt=12.5
（建築工事）
10
30
740（2枚）
30
1499（4枚）
52
12