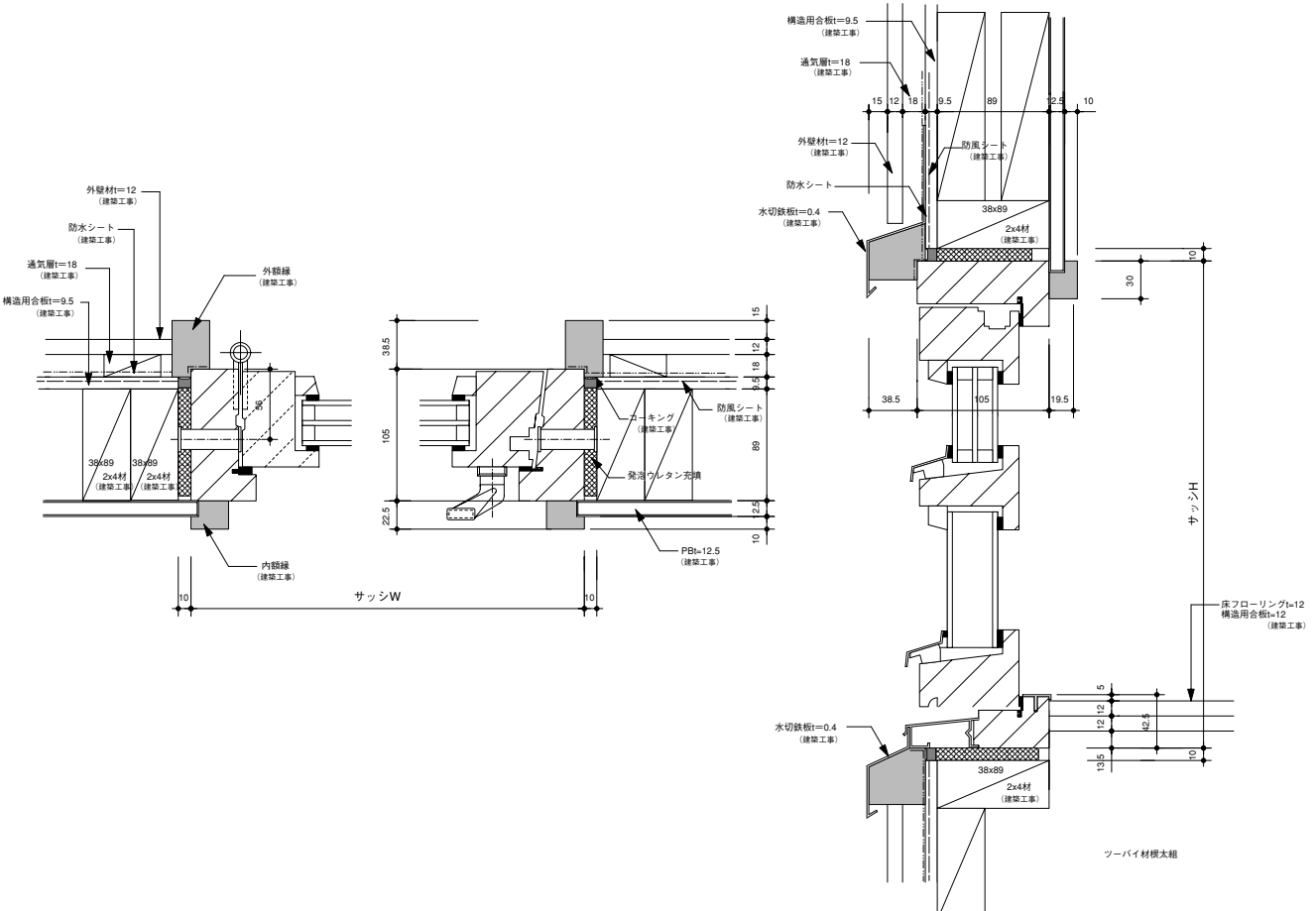
外壁材t=12
（建築工事）
防水シート
（建築工事）
通気層t=18
（建築工事）
構造用合板t=9.5
（建築工事）
外額縁
（建築工事）
38x89
2x4材
（建築工事）
38x89
2x4材
（建築工事）
56
内額縁
（建築工事）
10
サッシW
10
38.5
105
22.5
15
12
18
9.5
89
2.5
10
コーキング
（建築工事）
防風シート
（建築工事）
発泡ウレタン充填
PBt=12.5
（建築工事）
構造用合板t=9.5
（建築工事）
通気層t=18
（建築工事）
15
12
18
9.5
89
12.5
10
外壁材t=12
（建築工事）
防風シート
（建築工事）
防水シート
水切鉄板t=0.4
（建築工事）
38x89
2x4材
（建築工事）
10
30
38.5
105
19.5
サッシH
床フローリングt=12
構造用合板t=12
（建築工事）
5
12
12
42.5
13.5
10
水切鉄板t=0.4
（建築工事）
38x89
2x4材
（建築工事）
ツーバイ材根太組