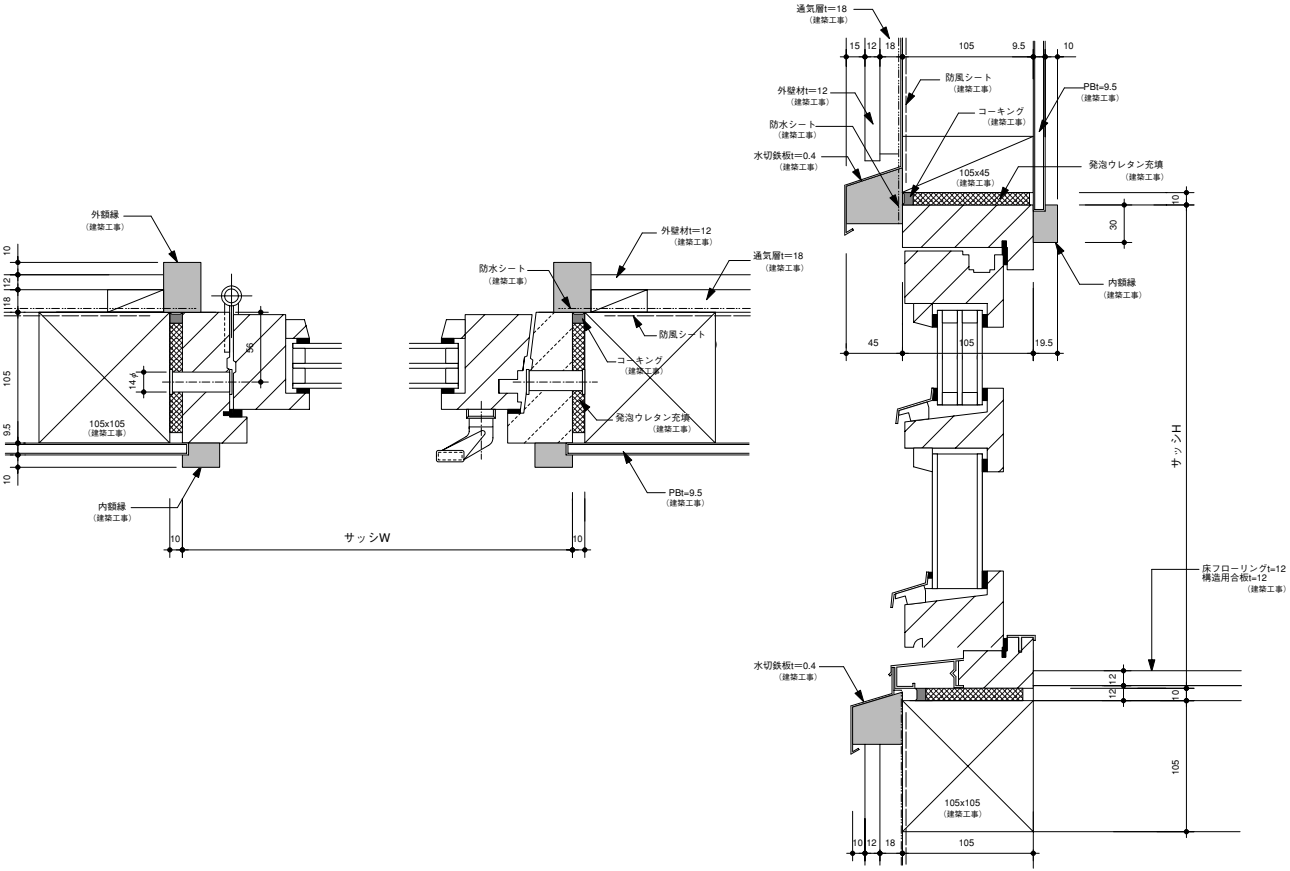
外額縁
（建築工事）
105x105
（建築工事）
内額縁
（建築工事）
サッシW
外壁材t=12
（建築工事）
通気層t=18
（建築工事）
防水シート
（建築工事）
防風シート
（建築工事）
コーキング
（建築工事）
発泡ウレタン充填
（建築工事）
PBt=9.5
（建築工事）
105x45
（建築工事）
サッシH
床フローリングt=12
構造用合板t=12
（建築工事）
水切鉄板t=0.4
（建築工事）